Описание автомобиля

Изображение является приблизительным, может включать в себя платное специальное оснащение

Автомобиль, стандартные данные

Описание варианта	TGX 18.440 4X2 BLS
Номер базового а/м	L06XKG32
Норма токсичности ОГ	EURO5
Тип автомобиля	Седельный тягач Vario
Кабина	XLX – кабина со средневысокой крышей
Колёсная база	3900 mm
Свес	800 mm
Установка рулевого управления	Слева

Разрешённые массы и осевые нагрузки

	NATZU	TECHN
Полная масса шасси (тягача)	18000 Kg	19000 Kg
Полная масса автопоезда	40000 Kg	44000 Kg
Передняя ось	8000 Kg	8000 Kg

Задний мост	11500 Kg	13000 Kg

Обозначения

NATZU : Значения массы согласно национальному допуску
TECHN : Разрешенные значения массы техн.

Конфигурация для: TGX 18.440 4X2 BLS / L06XKG32

Пояснение: ■ = Комплектация

Двигатель/охлаждение/сцепление		
	■ Двигатель D2066LF40 - 440 л.с. / 324 кВт, Евро-5 SCR - 2100 Н·м, Common-Rail, OBD2	(018JA)
	■ Жидкостный радиатор и интеркулер, температура окружающего воздуха до 35°	(027AN)
	■ Вентилятор с вязкостной муфтой	(116AE)
	■ Управления двигателем EDC	(118MA)
	■ Топливный фильтр	(124AL)
	■ Дополнительный топливный фильтр/водоотделитель	(124AT)
	■ Обогрев топливного фильтра	(124EA)
	■ Разъем подключения внешнего управления оборотами (ZDR)	(203EK)
	■ Модуль управления для обмена внешними данными (KSM) с интерфейсом системы управления парком автомобилей (FMS) и функциями кузова	(203ES)
	■ **1-цилиндровый воздушный компрессор 360 куб.см с системой Air Pressure Management (APM)**	(205AV)
	■ Регулируемый моторный тормоз (EVBec)	(208AL)
	■ Электрофакельное устройство облегчения холодного пуска	(210AA)
	■ Однодисковое сцепление DBE 430	(211FD)
	■ Противомоскитная сетка перед радиатором	(280EC)
	■ **Электронный ограничитель скорости, 85 км/ч**	(345CV)
	■ **Круиз-контроль с поддержанием дистанции (ACC)**	(345EB)
	■ Меры по снижению уровня шума, 80 дБ, (92/97EWG)	(542FC)
	■ Подтверждение данных для выдачи немецкого транзитного знака для вывоза в страны, не входящие в ЕС	(542IZ)
Система впуска, система выпуска ОГ		
	■ Система впуска, направлена вверх, с фильтром-осушителем	(201AS)
	■ Система выпуска ОГ слева с выхлопной трубой назад	(206ET)
Коробка передач (КП)		
	■ Программа переключения передач MAN TipMatic® Profi (на дорожном покрытии)	(021GP)
	■ Коробка передач MAN TipMatic® 12 26 DD	(022QA)
	■ **Функция коробки передач: свободное раскачивание**	(121FS)
	■ **Функция коробки передач: EfficientRoll**	(121FT)

Передняя ось / передняя подвеска

- Передний мост VOK-09, с изгибом (025MH)
- **Параболические передние рессоры, 8,0 т** (026EC)
- Стабилизатор передней оси (363AA)

Задний мост / задняя подвеска

- Задние пневморессоры, 13 т (028AV)
- Задний мост с гипоидной главной передачей HY-1350 (034NK)
- Блокировка(-и) дифференциала заднего моста(-ов) (037AC)
- **Датчик давления для пневмоподвески** (128EC)
- Вентиляция заднего моста, направлена вверх (227AC)
- Система пневмоподвески ECAS (258NA)
- Подвеска на 4-опорных рычагах (стабилизатор) (362AR)

Передаточные отношения

- HY Передаточное число оси i = 2,85 (035HB)

Колеса

- Колесные диски с 10 отверстиями 11,75-22,5 на 1-й передней оси TL (038GH)
- Колесные диски с 10 отверстиями 9,00-22,5 на 1-й задней оси TL (038PG)
- Колесный диск с 10 отверстиями 11,75-22,5 в качестве запасного колеса TL (038TH)
- Без кронштейна запасного колеса (245XX)

Шины

Передняя ось
- 2 * MI 385/55R22,5 MULTI F TL 160& K

Задний мост
- 4 * MI 315/70R22,5 MU EN D TL *154/150 L

Запасное колесо
- 1 * MI 385/55R22,5 MULTI F TL 160& K

Обозначение

	Класс эффективности топлива (A-G)	Класс сцепления с влажным дорожным покрытием (A-G)	Шумность шин	Класс шумности шин (1–3)
Передняя ось	B	B	72 dB	
Задний мост	C	B	72 dB	
Запасное колесо	B	B	72 dB	

Топливный бак	▪ **Комбинированный топливный бак, алюминиевый, 800 л топлива и 85 л AdBlue справа, с подножкой, и 580 л слева**	(023K2)
	▪ Установка топливного бака	(03KAA)
	▪ Сетчатый фильтр для 2 топливных баков	(123CG)
	▪ Крышка топливного бака, запираемая, 2 шт., вентилируемая, универсальный ключ	(303AY)
	▪ Крышка бака AdBlue с замком - 1 шт.	(303CC)
Рулевое управление	▪ Установка рулевого управления слева	(001AA)
	▪ Регулируемое по высоте и наклону рулевое колесо	(030EE)
	▪ Замок вала рулевого колеса с иммобилайзером	(256AF)
	▪ Многофункциональное рулевое колесо для кабин L,LX,XL,XLX,XXL	(257LX)
Рама	▪ Колёсная база 3900 мм	(005BW)
	▪ Задний свес 800 мм	(006CI)
	▪ Передний противоподкатный брус	(230ER)
	▪ Пластиковый бампер со встроенным фартуком	(232HA)
	▪ Рабочая платформа с подножкой и поручнем	(280FB)
Прицепные и седельно-сцепные устройства	▪ Седельно-сцепное устройство JOST JSK 37 C, конструктивная высота 150 мм, с интегрированной смазкой	(491GC)
	▪ **Размер предустановки ССУ 885 мм**	(493CL)
	▪ Плита ССУ 40 мм, фирма JOST	(493YZ)
Тормозная система	▪ MAN BrakeMatic (электронная тормозная система)	(032AB)
	▪ **MAN EasyStart для КП TipMatic**	(045CA)
	▪ **Сигнал аварийного торможения (ESS)**	(119NB)
	▪ Антиблокировочная система (ABS)	(258HA)
	▪ Противобуксовочная система (ASR)	(258HB)
	▪ Электронная система устойчивости (ESP)	(258TA)
	▪ Дисковые тормоза передней оси	(259CA)
	▪ Дисковые тормоза задней оси	(259CB)
	▪ Тормозной разъем, 2-проводн., за кабиной	(262AZ)
	▪ **Алюминиевый ресивер**	(262EF)
	▪ Осушитель воздуха с подогревом	(370CR)

Кабина снаружи	▪ Кабина с крышей средней высоты 'XLX', ширина 2440 мм, длина 2280 мм	(050NE)
	▪ **Вещевой ящик доступен изнутри и снаружи, с деблокировкой крышки изнутри**	(052AC)
	▪ Замок капота открывается изнутри	(05NAE)
	▪ **Нижнее удлинение двери**	(068AS)
	▪ Набор для очистки стекол	(150MC)
	▪ **Крышка зеркала, окрашенная в цвет кабины**	(197SL)
	▪ **Аэродинамический пакет для кабины с высокой крышей, включая верхний обтекатель и боковые обтекатели, подвижна только правая боковая створка**	(233FX)
	▪ Подсветка проёмов дверей водителя и пассажира	(272FA)
	▪ Пружинная подвеска для кабин 'L,LX,XL,XLX,XXL'	(283FS)
	▪ Центральный замок	(321EC)
	▪ Дистанционное управление центральным замком дверей	(321EH)
	▪ Ветровое стекло тонированное многослойное	(380AC)
	▪ Стекла дверей, тонированные	(380CA)
	▪ Задняя стенка кабины без окон	(381AA)
	▪ Боковые окна, тонированные, за стойкой B	(385AT)
	▪ Механический подъемный люк	(386AS)
	▪ Зеркало для обзора бордюров справа	(392AH)
	▪ Переднее зеркало со стороны пассажира (стандарт ЕС)	(392CL)
	▪ Зеркала заднего вида с подогревом и электрорегулировкой, панорамное зеркало с подогревом	(392CZ)
	▪ Кронштейны зеркал для надстройки шириной 2500-2600 мм	(392HA)
	▪ Уменьшение грязерассеивания	(404AP)
Кабина внутри	▪ Обивка сидений, комфортная	(058BC)
	▪ Комфортное сиденье водителя с пневматической амортизацией	(058NH)
	▪ Статическое сиденье пассажира с продольной регулировкой и регулировкой спинки	(059NA)
	▪ Внутренняя тканевая обивка двери	(080AF)
	▪ Декоративные вставки панели приборов из матового алюминия	(150WR)
	▪ **Дополнительный воздушный отопитель EBERSPДCHER D4S**	(153EY)

	▪ **Кондиционер, R134a, с автоматической регулировкой температуры**	(153KC)
	▪ Изоляция кабины NORDIC (от холода), для кабин XL, XLX и XX	(159CX)
	▪ Противопылевой и антиаллергенный фильтр	(201FA)
	▪ **Подлокотники водительского сиденья**	(276AC)
	▪ **Освещение салона, красное/белое, в кабине**	(310LH)
	▪ **Фонари для чтения, для водителя и пассажира**	(319AA)
	▪ **Подсветка**	(319AZ)
	▪ 1 спальное место с ящиком (алюминиевая рама)	(376FA)
	▪ Матрац для нижнего спального места	(376HA)
	▪ Нижний чехол нижнего спального места	(376KA)
	▪ Шторки по периметру	(381CE)
	▪ Без поперечной шторки	(381XC)
	▪ Индикатор ремня безопасности водителя	(384CD)
	▪ Электростеклоподъемники в дверях водителя и пассажира	(387AF)
	▪ Солнцезащитная шторка лобового стекла, с ручным приводом	(388AH)
	▪ Солнцезащитная шторка на двери водителя	(388CC)
	▪ Поручни, левый и правый (на правой стойке 'B')	(389AC)
	▪ Поручни, левый и правый (на левой стойке 'A')	(389AD)
	▪ Ящик в подлокотнике на двери	(390AG)
	▪ **Холодильник под спальным местом полностью убирается**	(390BG)
	▪ Вещевое отделение в задней стенке кабины со светильником на гибком штативе, модулем управления, будильником и зарядной станцией	(390CO)
	▪ Держатель для кружки в панели приборов	(390CT)
	▪ **2 выдвижных ящика по центру панели приборов**	(390CV)
	▪ Оформление салона в стиле 'Sand' (песочный)	(434DA)
	▪ Таблички на английском	(523AC)
	▪ Ковровое покрытие туннеля над двигателем	(538AF)
Приборы индикации	▪ Комбинация приборов, км/ч «High-Line цветная»	(02AAG)
	▪ Без электронного тахографа	(042XY)
	▪ **Цифровая индикация нагрузки на оси (ALM) в кабине для пневматической подвески**	(260EC)
	▪ MAN Tronic (бортовой компьютер)	(325AA)
	▪ Язык 1 'Русский' для дисплея в комбинации приборов	(325ET)

	▪ **Индикация данных прицепа (нагрузки на ось) в комбинации приборов**	(339FM)
	▪ Индикация рабочих данных в комбинации приборов	(339FP)
	▪ Указатель давления наддува	(346CA)
Освещение	▪ Корректор фар	(309AA)
	▪ **Фара дальнего света и противотуманная фара, с дополнительным освещением поворотов**	(310CN)
	▪ Галогенная сдвоенная фара H7 для правостороннего движения	(310EE)
	▪ Дневные ходовые огни (в соответствии с ECE R87)	(310HB)
	▪ **Фара рабочего освещения на кронштейне крыла справа**	(310HU)
	▪ Стояночные фонари	(318AA)
	▪ Знаки автопоезда (только для стран СНГ)	(318AC)
	▪ Боковые габаритные фонари	(318AK)
Магнитолы/ информационные системы	▪ **Функция Audio Streaming через Bluetooth-интерфейс**	(350JD)
	▪ **Антенна радиостанции на крыше кабины**	(350LK)
	▪ Радиоприемник MAN Media Truck 12 В с 5-дюймовым цветным дисплеем	(350NN)
	▪ **Устройство громкой связи для одного мобильного телефона (с поддержкой MFL и Bluetooth®)**	(350TJ)
	▪ Без навигационной SD-карты	(350XO)
	▪ **Подготовка под радиостанцию**	(351AF)
	▪ **AUX-in/USB на панели управления**	(351US)
Электрооборудование	▪ Спиральный электропровод 24 В, 15 контактов на 15 контактов к полуприцепу	(04WAC)
	▪ Двухтональный звуковой сигнал, электрический	(324AC)
	▪ Розетка подключения электрооборудования прицепа, 24 В, 15-контактная, за кабиной	(326CP)
	▪ Розетка подключения АБС прицепа за кабиной	(326CR)
	▪ Розетка в кабине, 2-контактная 12 В и 2-контактная 24 В	(326FZ)
	▪ Главный выключатель АКБ, механический	(327AF)
	▪ Аккумуляторные батареи 12 В, 175 А•ч, 2 шт.	(329CT)
	▪ Ящик для аккумуляторной батареи до 175 А•ч	(329ER)
	▪ Указание по обслуживанию для батарей 'необ-служиваемая'	(329HC)

	▪ Генератор трехфазный, 28 В 120 А 3360 Вт Longlife Eco	(331CY)
	▪ **Автоматические предохранители ETA**	(358AA)
Для тяжелых условий эксплуатации	▪ Кожух для защиты интеркулера от холода	(118DA)
Прочее	▪ Руководство по эксплуатации на русском языке	(194AT)
	▪ Антифриз, до -37 градусов	(373AE)
	▪ Синтетическое масло приводных мостов для работы в сложных условиях	(373GD)
	▪ 1 огнетушитель 2 кг, много языков (английский/немецкий/голландский)	(394FM)
	▪ Брызговики передние	(400AH)
	▪ Задние пластиковые крылья, из 3-х частей, с брызговиками	(401CY)
	▪ Аптечка, отдельно	(405AC)
	▪ Знак аварийной остановки, отдельно	(405AK)
	▪ Мигающий сигнальный фонарь, отдельно	(405AR)
	▪ **Шланг для накачивания шин, 20 м, с манометром**	(405CP)
	▪ Домкрат 12 т	(407AH)
	▪ 1 противооткатный упор	(411AA)
	▪ 2-й противооткатный упор	(411AC)
	▪ Защита гаек передних колёс	(417AC)
Специфика эксплуатации	▪ Комплектация для правостороннего движения	(600AC)
Плёнка и декор	▪ Надпись EfficientLine	(172EL)
Варианты разрешённой полной массы и прочее	▪ Разрешение на эксплуатацию как автомобиль категории N3 (полная масса > 12 тонн)	(542NC)
	▪ Высота над кабиной без нагрузки до 4000 мм	(798LF)

Окраска

Шасси	■ 9011 Черный графит RAL 9011	W
Колеса	■ 9006 БЕЛЫЙ АЛЮМИНИЙ RAL 9006	N
Кабина	■ 9016 БЕЛЫЙ RAL 9016	N
Аэродинамический пакет	■ 9016 БЕЛЫЙ RAL 9016	A
Высокая крыша	■ 9016 БЕЛЫЙ RAL 9016	A
Крыло за кабиной	■ 9016 БЕЛЫЙ RAL 9016	A
Бампер полиуретановый/SMC и передний фартук	■ 9016 БЕЛЫЙ RAL 9016	A
обтекатель двери и порогов	■ 9016 БЕЛЫЙ RAL 9016	A

Чертеж шасси: L06XKG32 / TGX 18.440 4X2 BLS

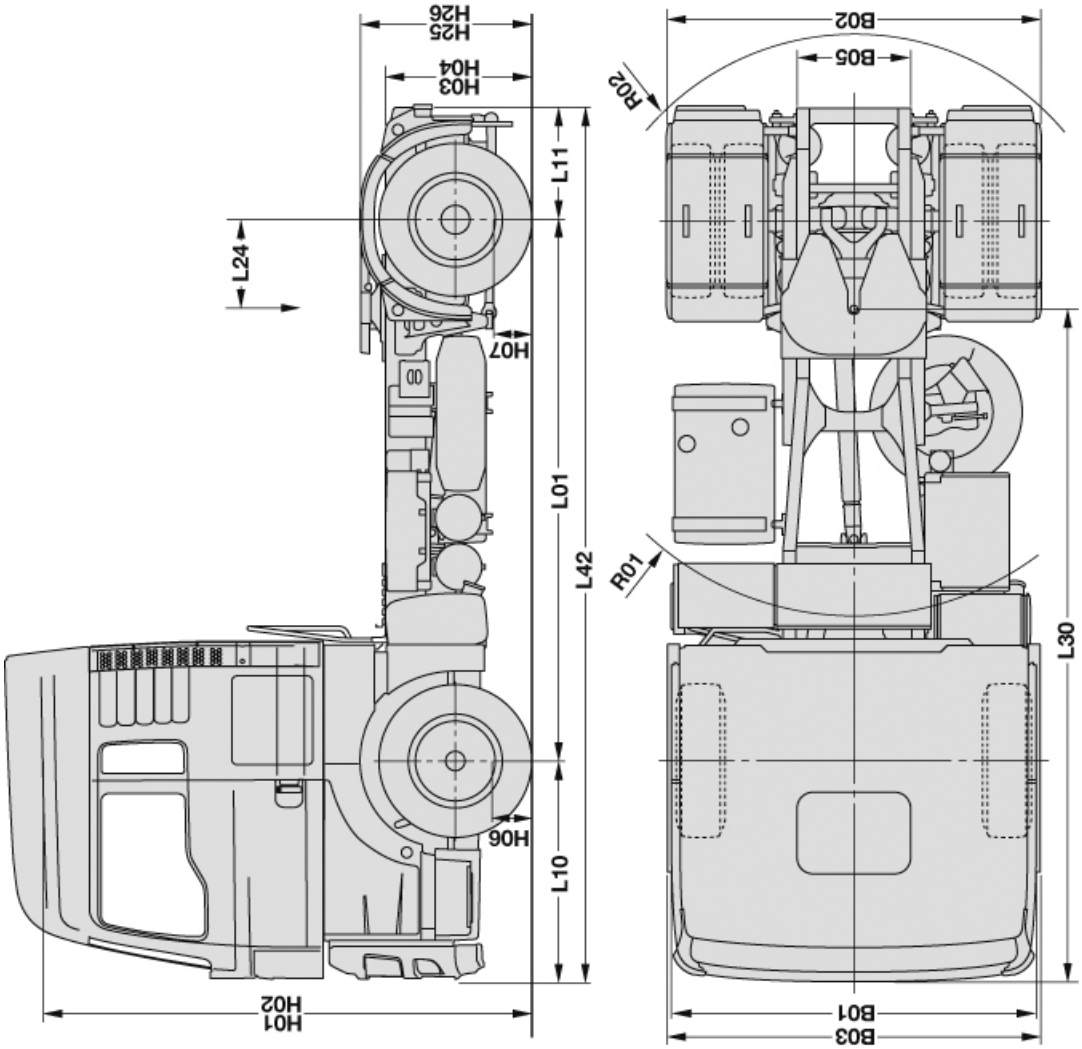

Представленная схема шасси является лишь символической и может отличаться от ТС, заказанного в действительности.

Технические характеристики: TGX 18.440 4X2 BLS / L06XKG32

Тип автомобиля: Седельный тягач Vario XLX – кабина со средневысокой крышей Колесная формула: 04X02

Шины

Передняя ось:	MI 385/55R22,5 MULTI F TL 160& K
Задний мост:	MI 315/70R22,5 MU EN D TL *154/150 L
Запасное колесо:	MI 385/55R22,5 MULTI F TL 160& K

Размеры по длине

L01: Колесная база от 1-ой до 2-ой оси	3900.0
L02: Колесная база от 2-ой до 3-й оси	0.0
L03: Колесная база от 3-й до 4-ой оси	0.0
L04: Колесная база от 4-ой до 5-ой оси	0.0
L05: Колесная база от 5-ой до 6-ой оси	0.0
L09: Теоретическая колесная база	3900.0
L10: Передний свес ТС	1475.0
L11: Задний свес ТС	800.0
L12: Расст. от оси передн. колеса до 1-ого изгиба рамы	1400.0
L13: Расст. от оси передн. колеса до 2-ого изгиба рамы	2550.0
L14: Длина рамы за кабиной	3895.0
L20: Миним. переднее расположение центра тяжести кузовн. надстройки	921.0
L21: Максим. заднее расположение центра тяжести кузовн. надстройки	572.0
L22: Центр тяжести кузовн. надстройки	0.0
L23: Предварительный размер установки ССУ	585.0
L24: Центр тяжести кузовн. надстройки от последней оси	585.0
L30: Длина с учётом установки сцепного устройства	4790.0
L40: Свес ТС от задней оси	0.0
L41: Свес ТС от теоретической оси	0.0
L42: Габаритная длина ТС	6175.0
L43: Внутренняя длина серийной надстройки	0.0
L44: Возможная внутренняя длина серийной надстройки	0.0
L45: Миним. внутренняя длина надстройки при размере L20	0.0
L46: Максимальная длина кузова при размере L21	0.0
L47: Допуст. внутренняя длина надстройки при допуст. свесе ТС	0.0
L48: Макс. внутр. длина надстройки	0.0
L49: Допуст. теоретический свес ТС	0.0
L50: Начало расположения кузова от середины передней оси	910.0

Размеры по высоте

H01: Высота до верхнего края кабины в незагруженном состоянии	3529.0
H02: Высота до верхнего края кабины в загруженном состоянии	3470.0
H03: Высота рамы без нагрузки	953.0
H04: Высота рамы под нагрузкой	923.0
H06: Клиренс спереди	218.0
H07: Клиренс сзади	208.0
H08: Клиренс между осями в загруженном состоянии	182.0
H10: Уровень подъёма из транспортного положения спереди	0.0
H11: Уровень занижения из транспортного положения спереди	0.0
H12: Уровень подъёма из транспортного положения сзади	160.0
H13: Уровень занижения из транспортного положения сзади	75.0
H14: Уровень подъёма передней поддерживающей оси из трансп. положения	0.0
H15: Уровень подъёма задней поддерживающей оси из трансп. положения	0.0
H16: Расст. между осью колеса и нижн. полкой рамы без нагрузки	185.0
H17: Расст. между осью колеса и нижн. полкой рамы под нагрузкой	185.0
H20: Надрамник ССУ	3.0
H21: Монтажная плита ССУ	40.0
H22: Высота без ССУ, без нагрузки	996.0
H23: Высота без ССУ, под нагрузкой	966.0
H24: Высота ССУ	150.0
H25: Высота ССУ от земли, без нагрузки	1146.0
H26: Высота ССУ от земли, под нагрузкой	1116.0
H27: Размер от верх. края шины до верх. края ССУ при занижен. полож. пневмоподв.	53.0
H30: Размер от верх. полки рамы до уровня пола кузовного пространства	0.0
H31: Размер от уровня пола кузовн. пространства до земли, без нагрузки	0.0
H32: Размер от уровня пола кузовн. пространства до земли, под нагрузкой	0.0
H33: Высота передней стенки серийной платформы	0.0
H34: Высота бокового борта серийной платформы	0.0

Размеры по ширине

B01: Ширина кабины	2440.0
B02: Наружная ширина задних колёс	2472.0
B03: Габаритная ширина шасси	2500.0
B04: Ширина передней части рамы	942.0
B05: Ширина задней части рамы	762.0
B20: Внутренняя ширина серийной надстройки	0.0

Массы и нагрузки

G01: Допуст. нагрузка на 1-ую ось	7500.0
G02: Допуст. нагрузка на 2-ую ось	11500.0
G03: Допуст. нагрузка на 3-ю ось	0.0
G04: Допуст. нагрузка на 4-ую ось	0.0
G05: Допуст. нагрузка на 5-ую ось	0.0
G09: Разрешённая полная масса	18000.0
G50: Масса шасси с кабиной	6820.0
G51: Масса шасси спереди	4860.0
G52: Масса шасси сзади	1960.0
G53: Грузоподъёмность/Вертикальная нагрузка на ССУ	11180.0
G54: Снаряжённая масса ТС с серийной надстройкой	0.0
G55: Полезная грузоподъёмность, нетто	0.0
G56: Масса надстройки установленной на заводе	0.0
G60: Разрешённая полная масса автопоезда	44000.0
G61: Разрешённая масса прицепа	0.0

Диаметры и радиусы

K01: Диаметр поворота авт-ля по середине внешнего колеса управляемой оси	13.9
K02: Миним. возможн. диаметр, взятый от максим. удалённой части кабины в м	15.7
R01: Передний радиус безопасности (ометания)	2405.0
R02: Задний радиус безопасности (ометания)	1860.0

Размеры плоскостей и внутреннего пространства

F01: Полезная площадь погрузочного пространства серийной надстройки в мI	0.0
V01: Полезная площадь погрузочного пространства серийной надстройки в mi	0.0

Номер чертежа и профиль рамы

BLN:	2.0
PNR: Номер профиля рамы	31.0
ZNR: Номер чертежа	81.99126.0403

Указанные технические данные приводятся для базовой комплектации транспортного средства (без учета выбранной специальной комплектации)
Масса шасси: Общая масса шасси включая 1 водителя, инструменты и полный топливный бак.
Допустимые отклонения в соответствии с чертежом шасси (номер чертежа см. выше, загрузка с www.manted.de).